metalco®

La Firma Italiana dell'Arredo Urbano

Alessandro Lenarda

metalco®

La Firma Italiana dell'Arredo Urbano

Alessandro Lenarda

Alessandro Lenarda, veneziano, nasce il 1 giugno 1939.
Dopo studi classici e musicali si laurea in architettura a Venezia.
Dal 1976 è Accademico Associato
dell'Accademia Tiberina di Roma.
E' socio ADI (Associazione per il Disegno Industriale)
e BEDA (Bureaux of European Designers Associations).
Ha esposto 5 volte alla
Biennale Internazionale d'Arte di Venezia.
Ha avuto due Selezioni e una Segnalazione d'Onore al
premio Compasso d'Oro.
Alcune sue opere fanno parte del
patrimonio artistico di sette Musei.
Le sue opere sono state oggetto di Tesi di Laurea
(Roma –Università La Sapienza) e della monografia
"Alessandro Lenarda a Murano" edita da Antonio Zoppas.

Alessandro Lenarda, Venetian, born on 1st June 1939.
After classical and musical studies, he graduated in
architecture from Venice.
Since 1976 he has been Associated Academic
of the Tiberina Academy in Rome.
He is a member of ADI (Association for Industrial Design)
and BEDA (Bureau of European Designers' Associations).
He has exhibited 5 times at the
'Biennale Internazionale d'Arte di Venezia'.
He has had two nominations and one
'Segnalazione d'Onore' at the Golden Compass awards.
Some of his works make up part of the artistic patrimony of seven museums.
His work has been the subject of degree theses
(Università La Sapienza, Rome) and of the dissertation
"Alessandro Lenarda a Murano" edited by Antonio Zoppas.

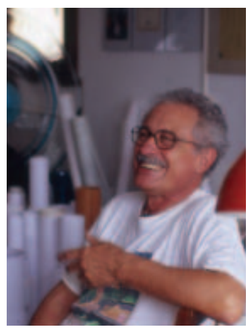

Da sempre, da quando l'uomo, uscendo al sole dalla
caverna buia, ha avuto la possibilità di incontro e, quindi,
di scambio di esperienze e di opinioni, è nata e cresciuta
in lui la "voglia di piazza". Una "voglia", questa, che
genera, nei secoli, storia, cultura e civiltà.
Noi, Metalco, cerchiamo di seguire e, per quanto
possibile, di aiutare questo processo producendo
opere per l'arredo urbano.
In questo contesto desideriamo presentare la sintesi del
nostro lavoro realizzato, in più di dieci anni, con la
collaborazione dell'architetto Alessandro Lenarda.

From the beginning, when man stepped out into the sun
from his dark cave, we have had the opportunity to
meet, and therefore to exchange experiences and
opinions, and the "desire to place" is born and grows.
This "desire" creates, through the centuries,
history, culture and civilisation.
Here at Metalco, we are looking to follow and, as much
as possible, to help this process by producing
works of art for urban furniture.
With this in mind, we would like to present the
summary of our work, from over ten years, in
partnership with architect Alessandro Lenarda.

Metalco: ricerca, design, formazione. Idee di oggi per la nostra vita di domani.

Metalco: research, design, training. Ideas today for our lives tomorrow.

Il centro tecnico, gli uffici commerciali e gli stabilimenti di produzione di Castelminio di Resana (TV).
Metalco significa oggi una nuova generazione di prodotti, proposte e servizi, affascinanti per il design, la funzionalità l'economia e la qualità sviluppate in collaborazione con i migliori designers.

The technical centre, the commercial offices and the production plant in Castelminio di Resana (TV).
Metalco today signifies a new generation of products, proposals and services, alluring through their design, functionality, economy and quality developed in pertnership with the best designers.

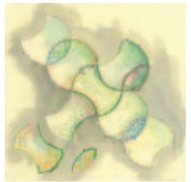

FLO' (2004) pag. 6

LANCILLOTTO (2004) pag.14

AGORA' (2001) pag.18

TIME OUT (2000) pag.24

PALLADIO (1994) pag.28

CANOVA (1991) pag.32

FLO’

Le fioriere componibili FLO’, disponibili in tre diverse tipologie, sono interamente in lamiera d’acciaio spessore 3 e 5 mm, zincate a caldo e verniciate a polveri P.P., dotate sul fondo di apposite viti per la regolazione dell'inclinazione.

The modular FLO’ planter, available in three different formats, is made entirely from 3 and 5mm thick galvanised and polyester powder coated steel sheet, with the special fixings on the base to adjust according to the surface incline.

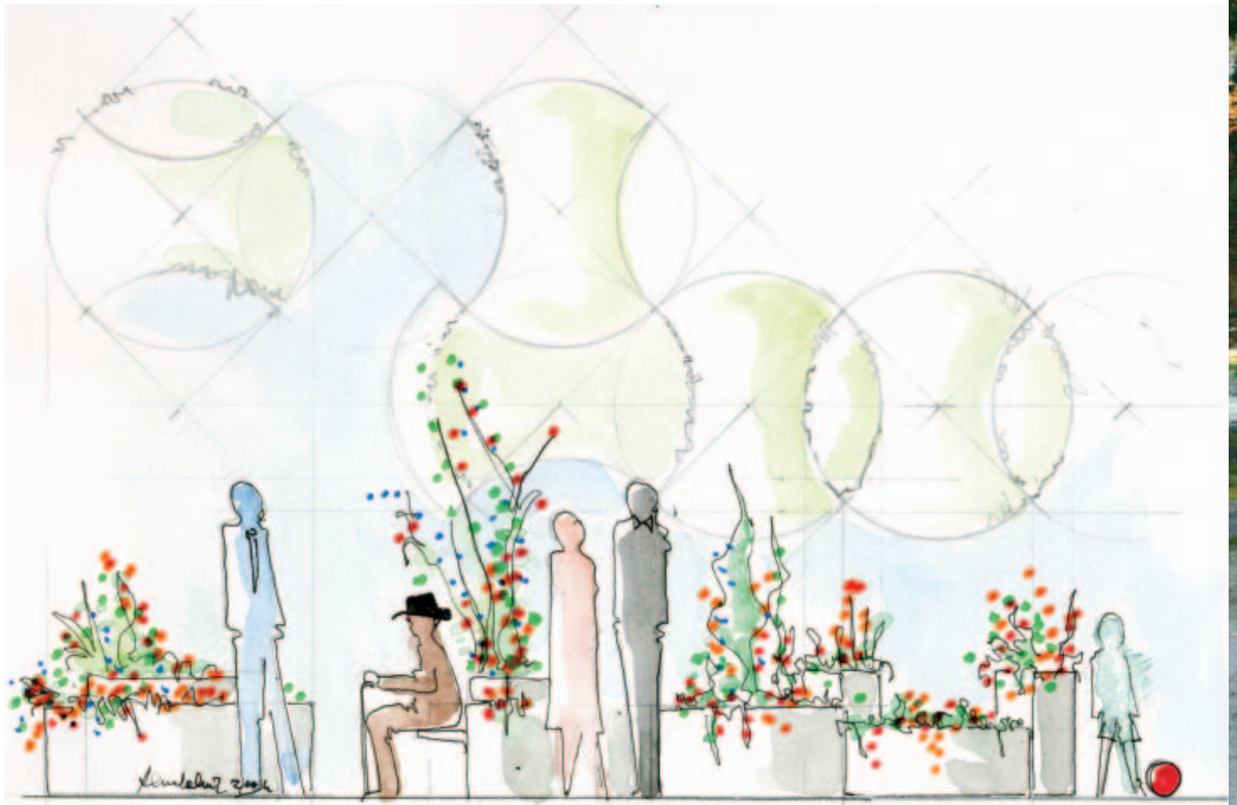

Grazie alle due forme, concava e convessa, gli elementi possono essere addossati l’uno all’altro sia in modo lineare che radiale, per ottenere infinite combinazioni.
Inoltre, grazie all’apposita predisposizione, ogni elemento può montare la rispettiva seduta, concava o convessa, in legno di pino autoclavato e verniciato tinta mogano o in legno esotico.

Thanks to the two forms, concave and convex, the elements can be placed against each other both in linear or radial forms, to make infinite combinations.
Furthermore, thanks to the special arrangement, seats can be attached to each concave or convex elements, in autoclaved pine, mahogany coloured pine or exotic wood.

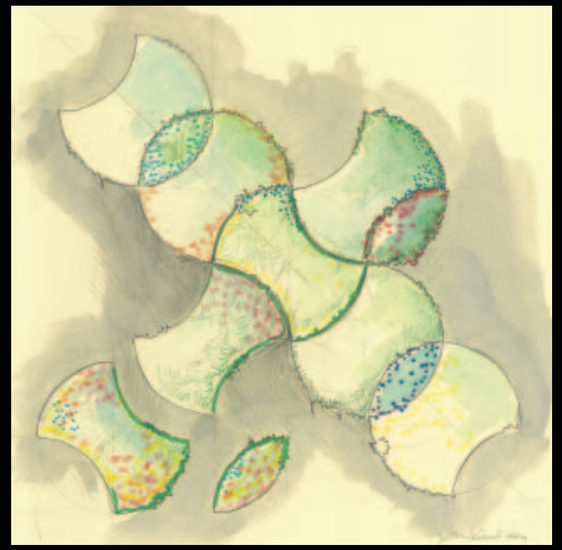

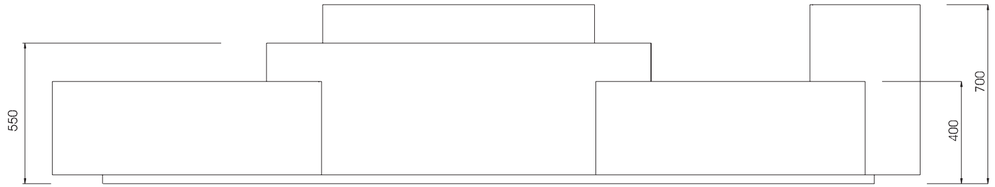

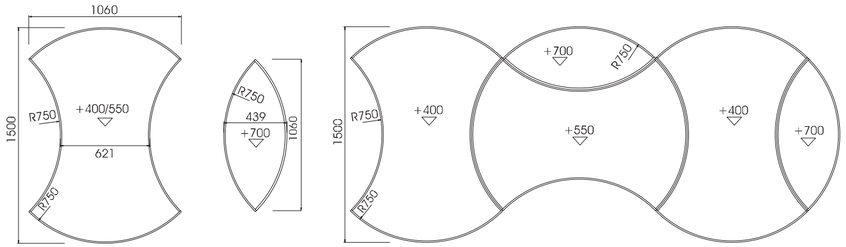

Le dimensioni massime degli elementi sono 1500x1060 mm con altezza 400 o 550 mm. e 1060 x 439 mm, con altezza 700 mm.

Maximum dimensions of the elements: 1500x1060mm, height: 400 or 550mm, and 1060 x 439mm, height: 700mm.

LANCILLOTTO

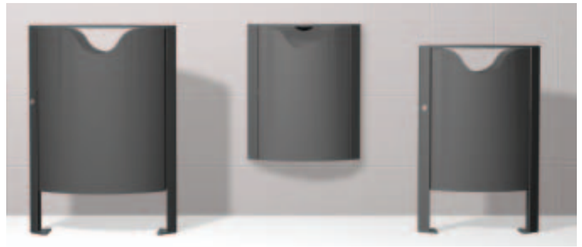

Il cestino LANCILLOTTO è disponibile in tre versioni: con supporto a terra H = 1025 mm e cesto 322x680 mm (capacità 110 lt), con supporto a terra H = 925 mm e cesto 212x560 mm (capacità 50 lt) e sospeso a parete con H = 716 mm, cesto 147x560 mm (capacità 40 lt). Il cesto è realizzato in lamiera d'acciaio sp.15/10 mm ribordata e zincata a caldo ed è composto da un semiguscio fisso e da uno incernierato al supporto e dotato di chiusura a chiave triangolare per consentirne l'apertura e l'estrazione del contenitore interno in lamiera prezincata sp. 10/10 mm.

The LANCILLOTTO litter bin is available in three versions: 1025mm high, with ground supports and 322x680mm body (110 litre capacity); 925mm high, with ground supports and 212x560mm body (50 litre capacity) and wall fixed 716mm high with 147x560mm body (40 litre capacity). The body is made from galvanised 15/10mm thick steel sheet and consists of a fixed half-shell with a hinge on the support, with a triangular key to allow the opening and removal of the 10/10mm galvanised liner.

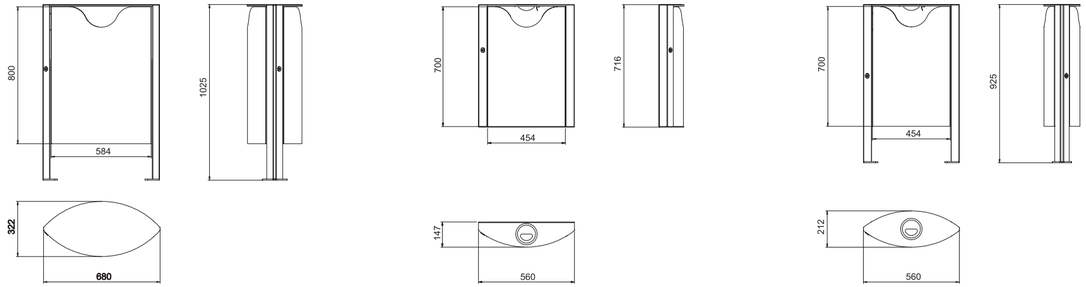

Il supporto a terra è costituito da una coppia di gambe in profilo pressopiegato in acciaio sp. 3 mm con piastre di base sp. 7 mm e coperchio ellittico in lamiera sp. 4 mm, tutto zincato a caldo.
Il supporto a parete è realizzato col medesimo profilo ma è dotato di un tamponamento posteriore in lamiera sp. 25/10 mm.
Il coperchio può essere eventualmente dotato di posacenere in acciaio inox diametro 100 mm.
Tutte le parti metalliche sono verniciate a polveri P.P.
Tutta la viteria è in acciaio inox.

The ground support consists of a pair of legs in pressed profiles of 3mm thick steel with 7mm thick base plate and elliptic cover in 4mm thick steel sheet, all galvanised. The wall support is made from the same profile but with a rear support in 25/10mm thick steel sheet. An ashtray can also be incorporated into the cover, in 100mm diameter stainless steel. All metal parts are polyester powder coated. All fixings are in stainless steel.

AGORA’

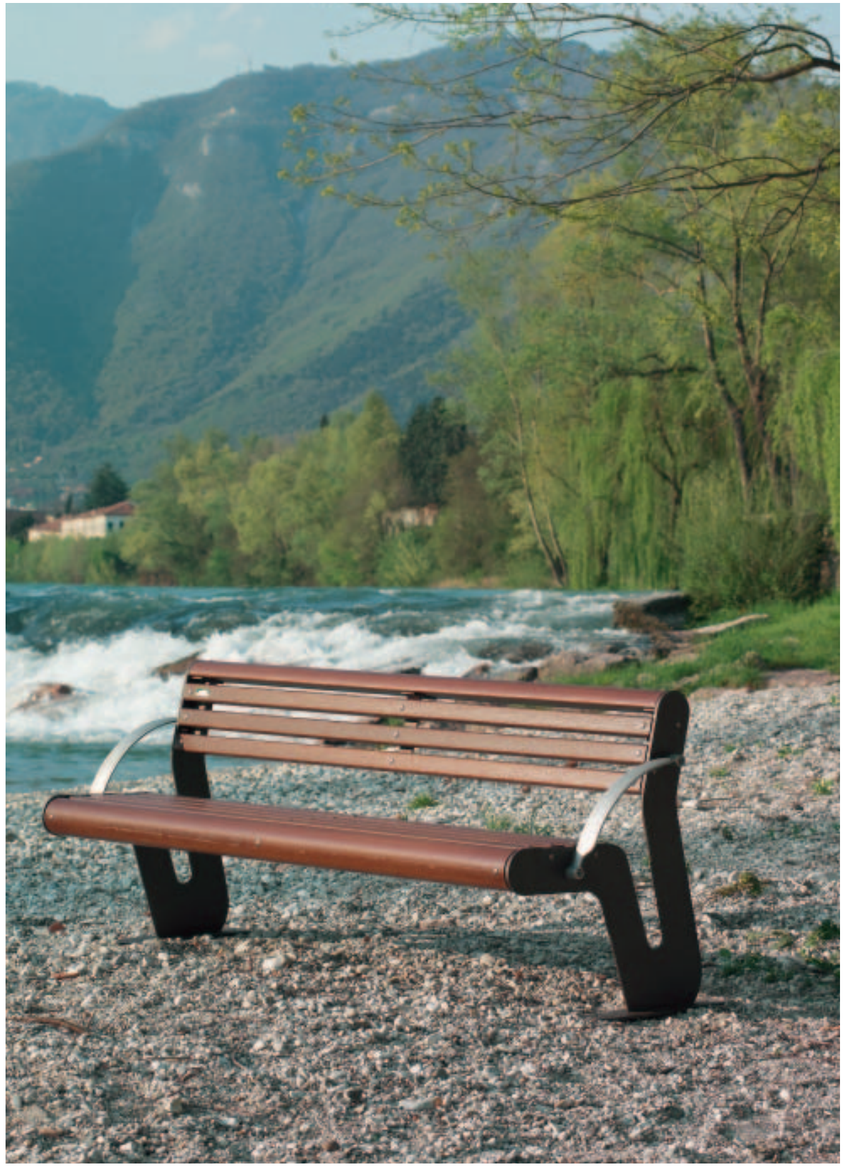

La panca AGORÀ è composta da due spalle in lamiera d'acciaio sp. 8 mm, zincata a caldo e verniciata a polveri P.P. cui vengono fissati seduta e schienale, disponibili nella versione WOOD in listoni di legno di pino autoclavato, verniciato tinta mogano o legno esotico sez. 43x50 mm, oppure, nella versione IRON, in lamiera di acciaio sp. 2 mm, con fori ø 4 mm, zincata a caldo e verniciata a polveri P.P.
In alternativa la soluzione può essere mista. La panca prevede come accessorio la coppia di braccioli in fusione di alluminio.
Tutta la viteria è in acciaio inox.
Dimensioni massime L= 1933 mm,
H schienale = 772 mm,
H seduta = 425 mm. Peso 60 - 68 kg.

The AGORÀ seat consists of two end supports in 8mm thick steel sheet, galvanised and polyester powder coated, to which the seat and backrest are fixed, available in a WOOD option with 43x50mm section autoclaved pine, mahogany coloured pine or exotic wood slats, also available in the IRON option, with 2mm thick steel sheet with ø 4mm holes, galvanised and polyester powder coated.
Alternatively you can mix the options.
The seat comes with the option of cast aluminium armrests.
All the fixings are in stainless steel.
Maximum dimensions: L= 1933mm,
H backrest= 772mm,
H seat= 425mm.
Weight: 60 - 68 kgs.

AGORA' IRON

AGORA' MIX

AGORA' WOOD

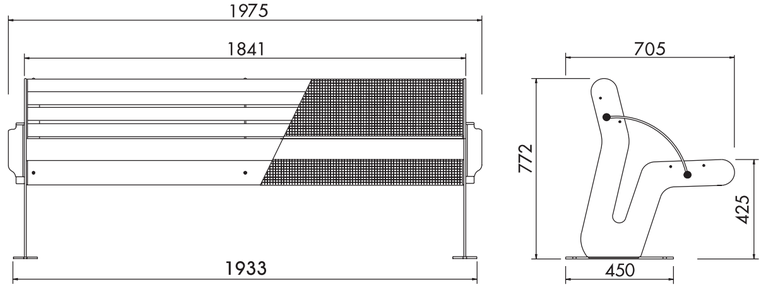

TIME OUT

La seduta monoposto TIME-OUT si compone di un sedile in fusione di ghisa fissato su un supporto in tubo d'acciaio zincato a caldo diametro 80x3 mm, disponibile nelle versioni con piastra base o con prolungamento per essere cementato direttamente a terra.
Tutti i componenti sono verniciati a polveri P.P.
Tutta la viteria è in acciaio inox.
Altezza della seduta 680 mm.

The TIME-OUT single seat is made from a seat in cast iron fixed to an 80x3mm tubular galvanised steel support, available with a base plate, or extended for concrete in-ground fixing. All components are polyester powder coated. All fixings are in stainless steel. Seat height: 680mm.

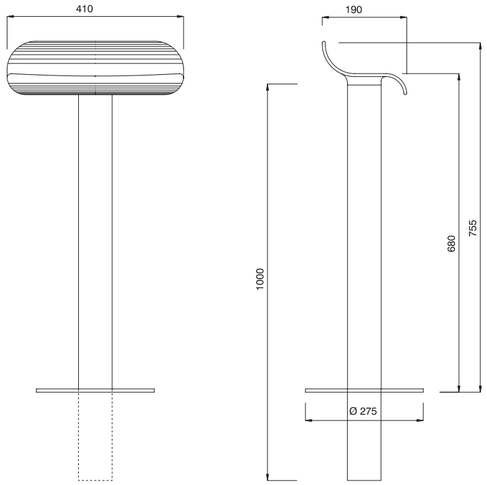

PALLADIO

La collezione PALLADIO prevede fioriere, ciotole basse e dissuasore in graniglia di marmo e cemento armato, vibrato e sabbiato, disponibili in tre colorazioni: bianco, porfido e rosa. Le fioriere e le ciotole sono dotate di apposite staffe di acciaio zincato a caldo per permetterne una agevole movimentazione.

The PALLADIO collection consists of planters and bollard in reinforced concrete with marble chips, vibrated and sandblasted, available in three colours: white, grey and pink. The planters come with special galvanised steel brackets to allow ease of movement

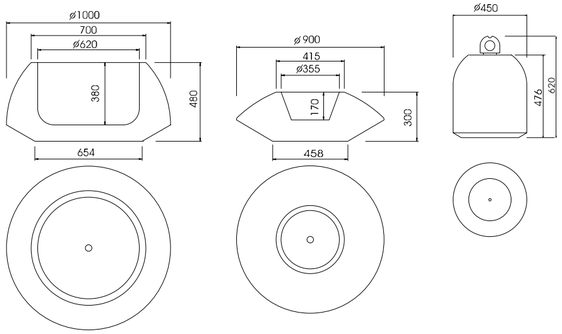

Le misure sono rispettivamente:
ø 1000 mm, foro ø 620 mm
altezza 480 mm, peso 520 kg,
e ø 900 mm, foro ø 355 mm,
altezza 300 mm e peso 215 kg.
Il dissuasore a richiesta viene fornito
con robusto golfare superiore in
acciaio.
Dimensioni: ø 450 mm
altezza 476 mm.

Respective dimensions:
Ø1000 mm, hole: Ø 620 mm,
height : 480 mm and weight : 520 Kgs
and Ø 900 mm, hole: Ø 355 mm,
height: 300 mm and weight: 215 Kgs.
On request the bollard can be
supplied with upper robust
steel eyebolt.
Dimensions: Ø 450 mm,
height: 476 mm.

Le fioriere CANOVA vengono prodotte in due dimensioni: con diametro di mm 850 /900 e un'altezza di 390 mm o con un diametro di 1000/ 1050 mm e un'altezza di 470 mm. Anche le ciotole sono prodotte in due dimensioni: 850/ 900 mm di diametro con 250 mm di altezza e 1000/1050 mm di diametro e altezza di 300 mm, mentre il dissuasore viene fornito nella misura unica di mm 450 di diametro e mm 550 di altezza.

The CANOVA planter comes in two sizes: with an 850/900mm diameter, 390mm high, or with a 1000/1050mm diameter, 470mm high. Also the bowls come in two sizes: 850/900mm diameter, 250mm high and 1000/1050mm diameter, 300mm high. The bollard is supplied in one size only: 450mm diameter, 550mm high.

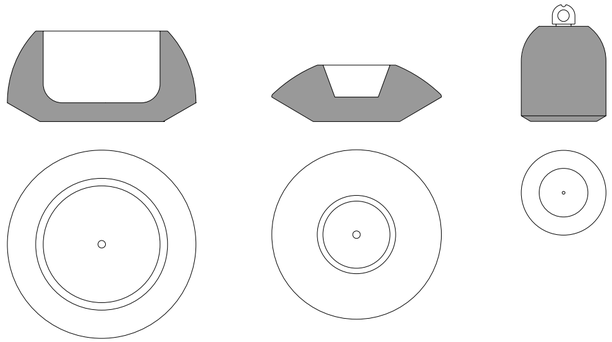

CANOVA

La serie CANOVA viene realizzata in granito grigio o granito rosa estratti da cava e sagomati al tornio con una grossa incidenza di lavorazione manuale.

The CANOVA range is produced in grey or pink granite from quarries and shaped by wheel with a high manual labour input.

Ciclo di trattamenti superficiali per materiale zincato a caldo e verniciato a polveri Primid.

• ZINCATURA A CALDO SECONDO LE NORME UNI O CATAFORESI.

• VERNICIATURA A POLVERI POLIESTERI SECONDO IL SEGUENTE CICLO

• GRANIGLIATURA METALLICA

1° fase: FOSFO - SGRASSATURA
prodotto: PROPHOS 832/FLT
concentrazione: 15 gr/lt 20 gr/lt
temperatura: 50°C
pressione: 1.5 Atm
volume bagno: 8.000
fabbisogno: kg 120 160

2° fase: RISCIACQUO
prodotto: H2O di rete
temperatura: ambiente
pressione: 1.5 Atm
fabbisogno H2O: 1 T/Over x 3h

3° fase: LAVAGGIO + LAVAGGIO FINALE
prodotto: H2O demineralizzata ricircolata Il lavaggio finale è eseguito con H2O demineralizzata pura in uscita dal risciacquo.

4° fase: BRUGALIZZAZIONE
prodotto: BRUGAL 80/TF A + B
relaz./miscela: Comp. A 2ppVV/Comp. B 1 ppVV
concentrazione: 25% volume
tempo: a passaggio
temperatura: ambiente
pressione: 0.5 Atm
volume bagno: 600 litri
Fabbisogno: Comp.A:kg 100
Comp.B:kg 50
Wetting: kg 3
Antifoam:Q.B.

5° fase: ESSICAZIONE
prodotto: aria calda
tempo: 5 10 min.
temperatura: 80 100°C PMT

6° fase: APPLICAZIONE ELETTROSTATICA della polvere poliestere pura.

7° fase: ESSICAZIONE su forno
prodotto: aria calda
tempo: 20 min.
temperatura: 210°C

8° fase: RAFFREDDAMENTO

9° fase: COLLAUDO FINALE

Ciclo di trattamenti superficiali del Legno Esotico:
1 Stagionatura 2 Spruzzatura 3 Controllo di Qualità

Cycle of surface treatments for exotic wood:
1 Seasoning 2 Spraying 3 Quality Control

Cycle of surface treatments for hot-galvanised and Primid powder coated materials.

• HOT-GALVANISING ACCORDING TO UNI STANDARDS OR CATAPHORESIS.

• COATYNG WITH POLYESTER POWDERS ACCORDING TO THE FOLLOWING CYCLE

• SHOT-BLASTING

1° step: PHOSPHO - DEGREASING
product: PROPHOS 832/FLT
concentration: 15 gr/lt 20 gr/lt
temperature: 50°C
pressure: 1.5 Atm
bath volume: 8.000
requirement: kg 120 160

2° step: RINSING
product: mains H2O
temperature: environment
pressure: 1.5 Atm
H2O requirement: 1 T/Over x 3h

3° step: WASHING + FINAL WASHING
Product: recirculateddemineralised H2O. The final wash is carried out with pure demineralised H2O from the rinse.

4° step: PHOSPHATING
product: BRUGAL 80/TF A + B
ratio/mix: Comp. A 2ppVV/Comp. B 1 ppVV
concentration: 25% volume
time: passage time
temperature: Atmospheric
pressure: 0.5 Atm
bath volume: 600 litres
requirement: Comp.A:kg 100
Comp.B:kg 50
Wetting: kg 3
Antifoam:Q.B.

5° step: DRYING
product: hot air
time: 5 10 min.
temperature: 80 100°C PMT

6° step: ELECTROSTATIC APPLICATION of pure Primid polyester powder.

7° step: BAKING in oven
product: hot air
time: 20 min.
temperature: 210°C

8° step: COOLING

9° step: FINAL TESTING

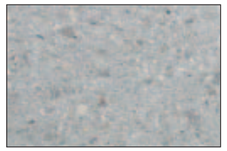

Tutti i manufatti in C.L.S., sono ottenuti mediante miscelazione di cemento, sabbia e inerti di fiume successivamente vibrati e sabbiati.

All concrete items consist off mixing cement, sand and washed aggregate, then vibrated and finally sandblasted.

Metalco S.p.A. utilizza vernici P.P. opaco raggrinzanti. solo a richiesta e con sovrapprezzo i materiali possono essere verniciati con finitura lucida. La riproduzione su carta dei colori é infedele, confrontare le relative cartelle RAL.

Metalco S.p.A. uses matt textured polyester powder paints. Only on request, and subject to a supplementary cost, the products can be supplied with a glossy finish. The printed colour chart cannot reproduce the actual colours with precision; refer to the RAL colour charts.

RAL 1013

RAL 1021

RAL 1028

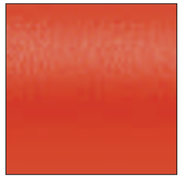
RAL 2002

RAL 3000

RAL 3003

RAL 4007

RAL 5010

RAL 6005

RAL 6029

RAL 7001

RAL 7016

RAL 8017

RAL 9005

RAL 9010

200 nero sablè

250 sablè

300 verde sablè

650 sablè

700 blu sablè

900 grigio sablè

MW 3021 argento sablè

500 verde muschio sablè

grigio ferro

RAL 1035

RAL 1036

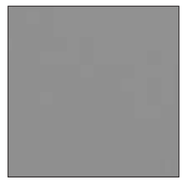
RAL 9006

RAL 9007

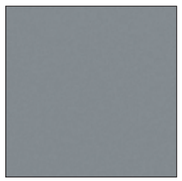
RAL 9022

ISO 9001:2000
Nr. I000111

SOA OS24: 03.06.03
N° 2027

Foto
Mauro Burchiani, Bruno Carnevali, Nicolò Lenarda,
Mauro Mattioli, Francesca Palandri, Archivio Metalco
Prestampa
Marigraf
Stampa
Lineagrafica
Coordinamento
Studio Alessandro Lenarda s.n.c.

Tutti i diritti riservati.
E' vietata la riproduzione
anche parziale di immagini e testi.

All rights reserved.
The reproduction of images, drawings
and texts, even if partial, is forbidden.

Metalco S.p.A.
Via della Fornace, 44
31020 Castelminio di Resana (TV)

Finito di stampare nel mese di Febbraio 2005
prima edizione

La Metalco S.p.A.si riserva di apportare ai propri prodotti qualisiasi modifica ritenuta utile al miglioramento qualitativo degli stessi, sia dimensionale che strutturale.

Metalco S.p.A. reserves the right to modify the dimensions and structure of its produtcs at any time without prior notice in order to improve quality and durability.

Per eventuali modifiche o aggiornamenti
fare riferimento al sito web: www.metalco.it

For possible modifications or up dates,
please refer to the web site: www.metalco.it

METALCO S.p.A.
via della fornace, 44
31020 castelminio di resana (TV)
tel. +39 0423.7863
fax +39 0423.786400
www.metalco.it metalco@metalco.it